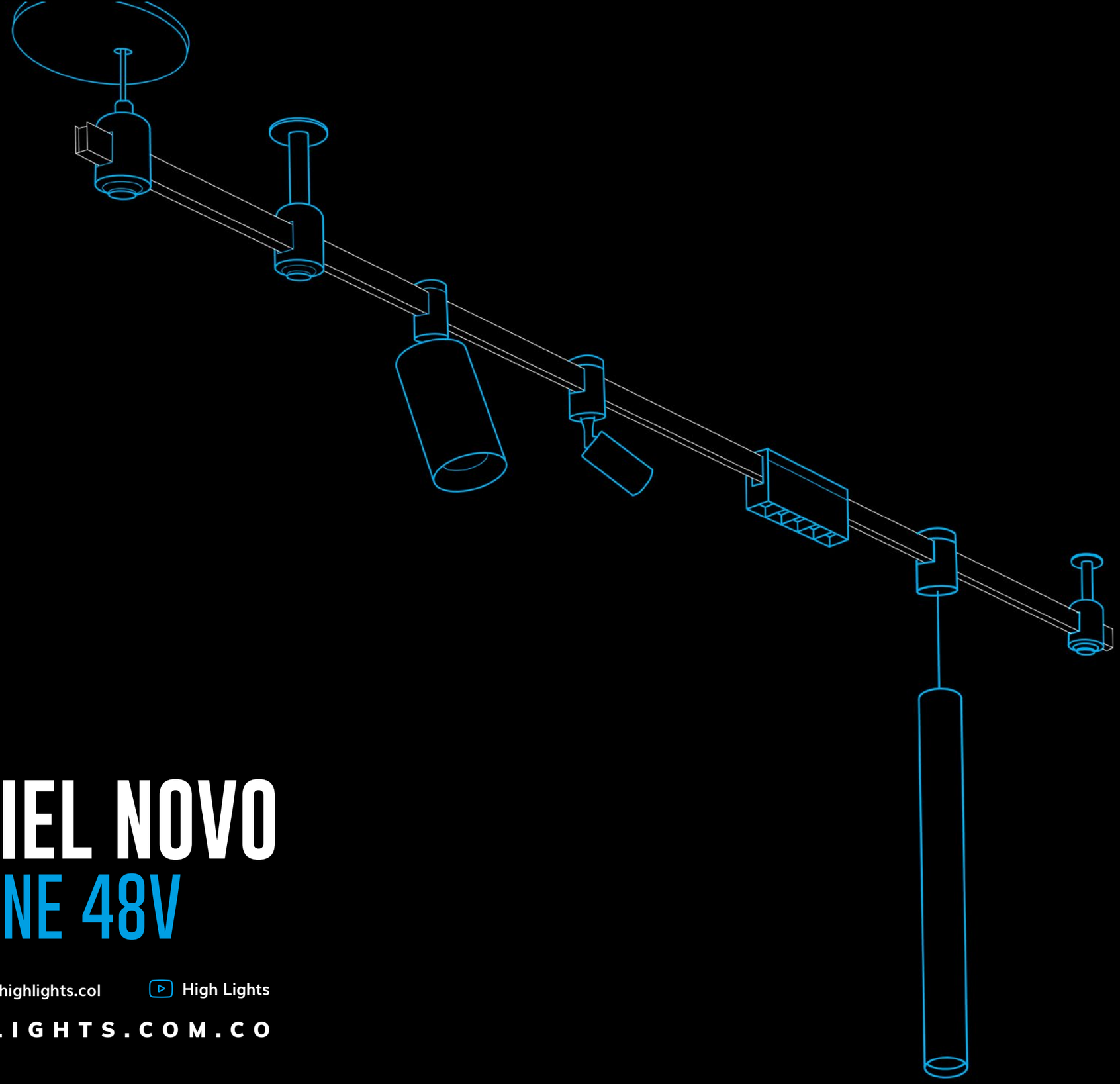

RIEL NOVO
LINE 48V

/highlightscol @highlights.col High Lights

WWW.HIGHLIGHTS.COM.CO

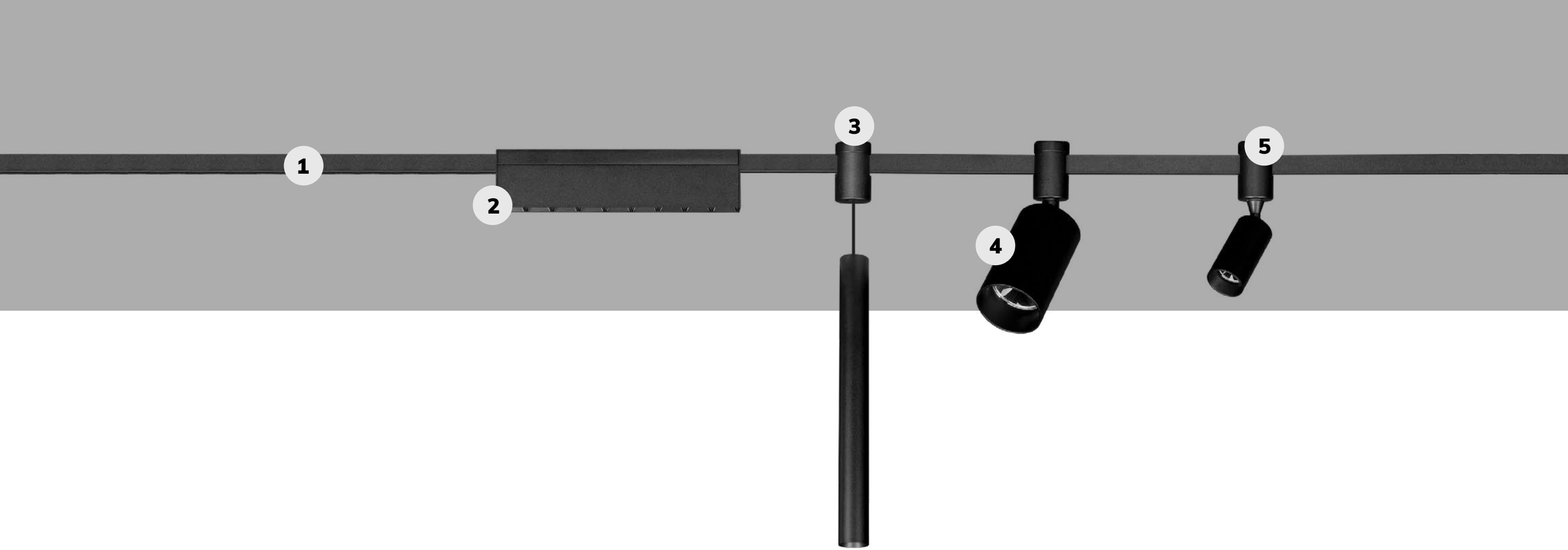

RIEL NOVO

1	**Riel Novo Line 48V**	3
2	**Luminaria Accent Novo**	4
3	**Luminaria Novo Line**	5
4	**Spot Novo Line**	6
5	**Spot Mini Novo Line**	7

RIEL NOVO LINE 48V

IP 20

Interior

Riel de bajo voltaje, lo que lo hace más seguro, tamaño reducido, ideal para espacios residenciales y comerciales. Posee una variedad de luminarias y accesorios para hacerlo más versátil.

CARACTERÍSTICAS ELÉCTRICAS

- **Corriente Máx:** 6A (3m) - 8A (2m)
- **Tensión:** 48V

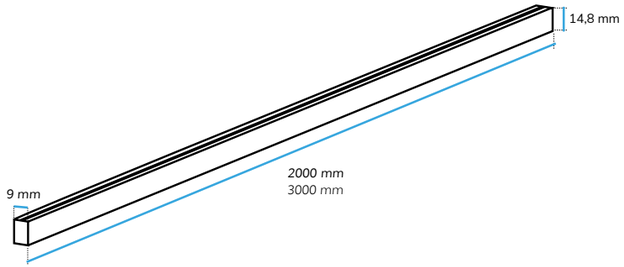

ACCESORIOS

Alimentador Riel

Extensor Riel

Suspensión 2mt

Unión Cambio de Altura

Unión Recta

Unión L

Soporte Techo

LUMINARIA ACCENT NOVO

IP 44

Interior

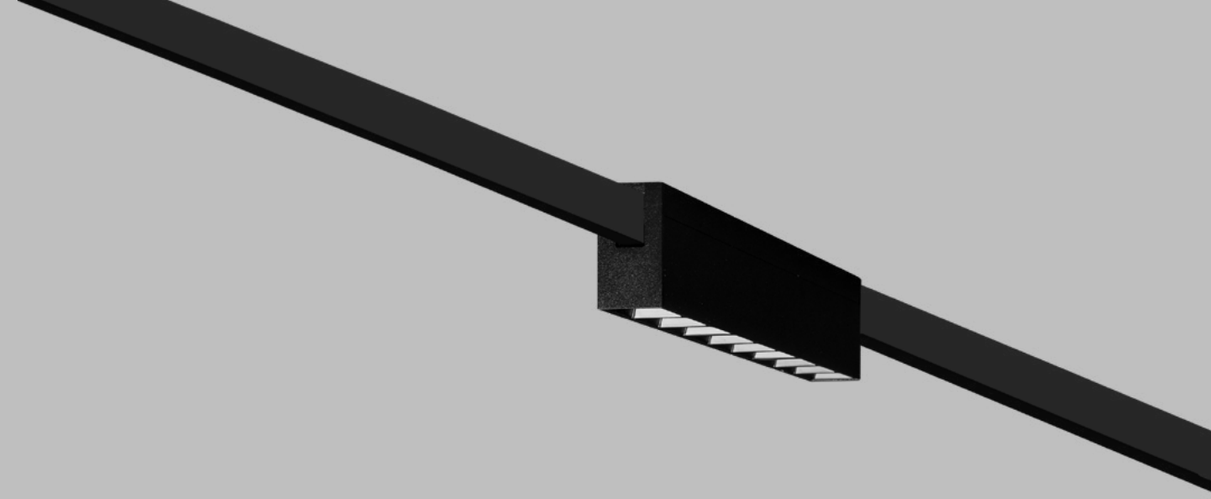

Luminaria lineal con óptica abierta de 60 grados, ideal para iluminar paredes, mesas y áreas grandes.

Posee un conjunto óptico de reflectores para un excelente comfort lumínico.

CARACTERÍSTICAS ELÉCTRICAS

- IRC >80
- **Ángulo de Apertura:** 60°
- **Temperatura de color:** 3000K
- **Vida Útil:** 50.000 horas
- **Dimerización:** 0-10V / DIM
- **Flujo máx. luminaria:** 617 lm
- **Potencia:** 9W
- **Tensión:** 48V

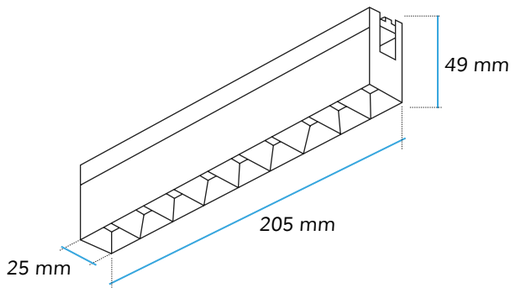

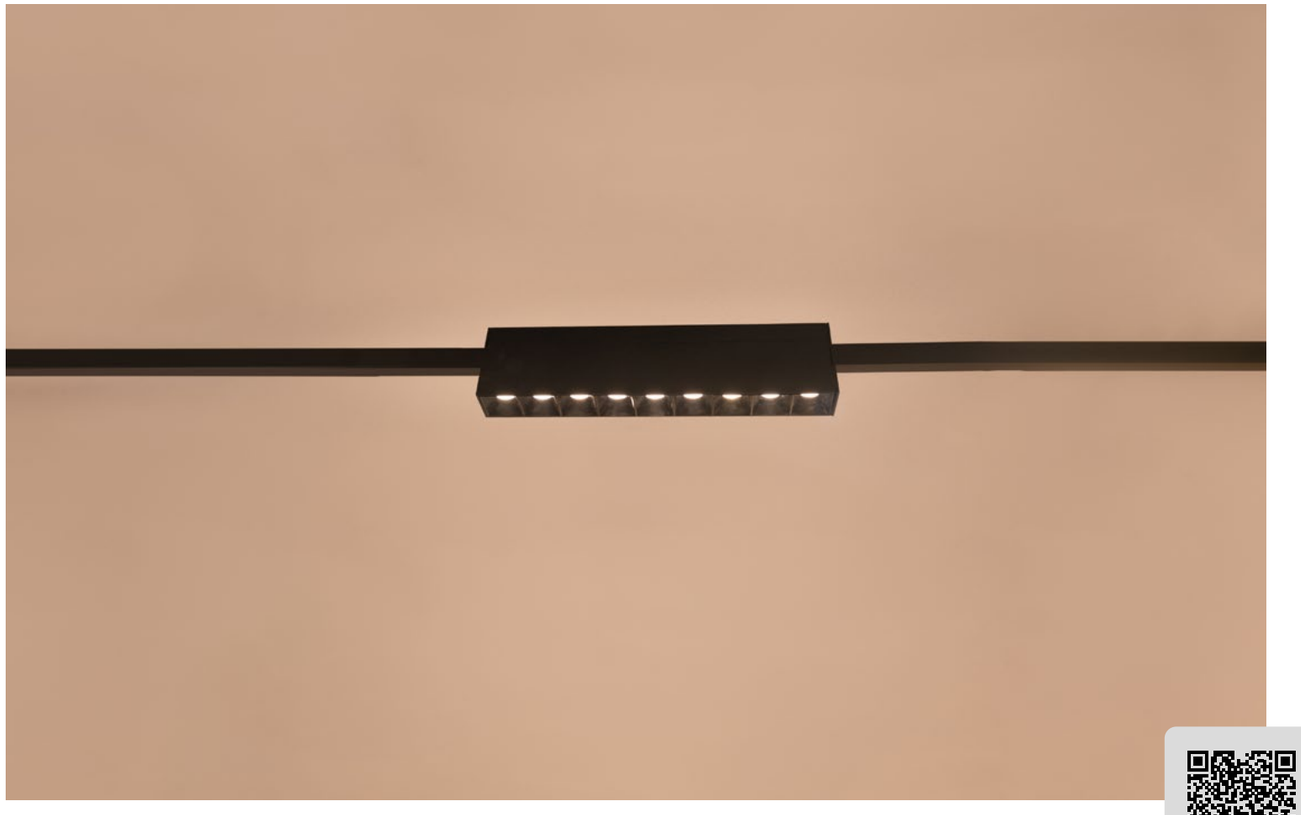

LUMINARIA NOVO

Luminaria cilíndrica de descolgar, óptica de 30 grados anti deslumbrante, ideal para iluminación de barras, mesones y en general para iluminación de acento.

CARACTERÍSTICAS ELÉCTRICAS

- IRC >80
- **Ángulo de Apertura:** 30°
- **Temperatura de color:** 3000K
- **Vida Útil:** 50.000 horas
- **Dimerización:** 0-10V
- **Flujo máx. luminaria:** 617 lm
- **Potencia:** 11W
- **Tensión:** 48V

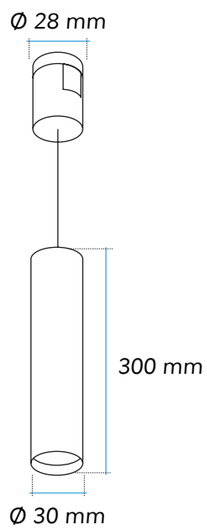

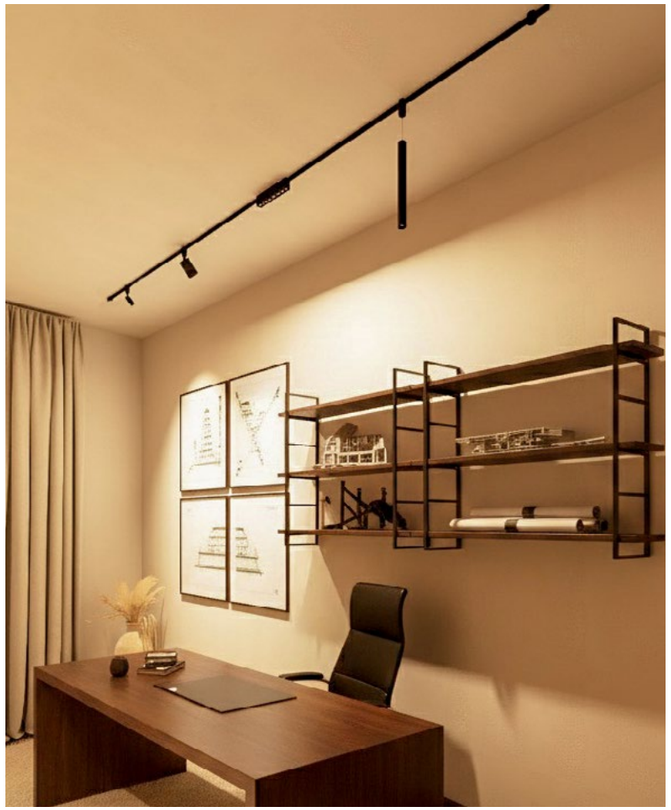

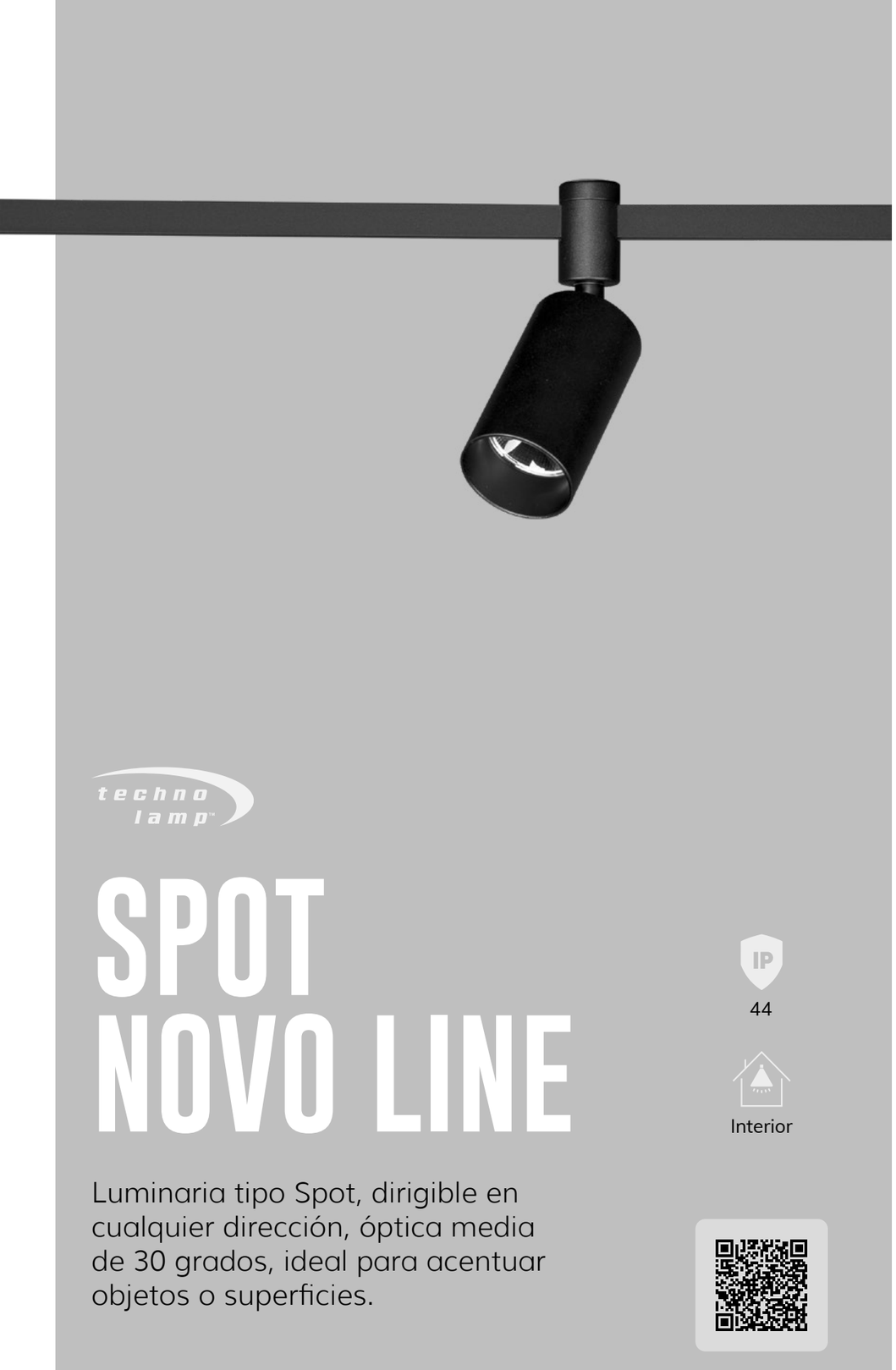

techno lamp™

SPOT NOVO LINE

IP 44

Interior

Luminaria tipo Spot, dirigible en cualquier dirección, óptica media de 30 grados, ideal para acentuar objetos o superficies.

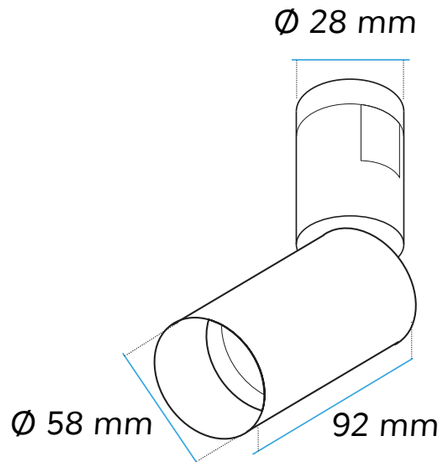

CARACTERÍSTICAS ELÉCTRICAS

- IRC >80
- **Ángulo de Apertura:** 30°
- **Temperatura de color:** 3000K
- **Vida Útil:** 50.000 horas
- **Dimerización:** 0-10V
- **Flujo máx. luminaria:** 617 lm
- **Potencia:** 11W
- **Tensión:** 48V

CARACTERÍSTICAS ELÉCTRICAS

- IRC >80
- **Ángulo de Apertura:** 36°
- **Temperatura de color:** 3000K
- **Vida Útil:** 30.000 horas
- **Dimerización:** 0-10V / DIM
- **Flujo máx. luminaria:** 399 lm
- **Potencia:** 4W
- **Tensión:** 48V

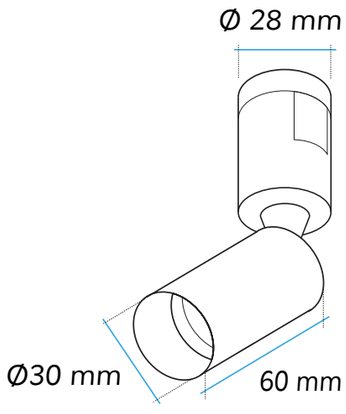

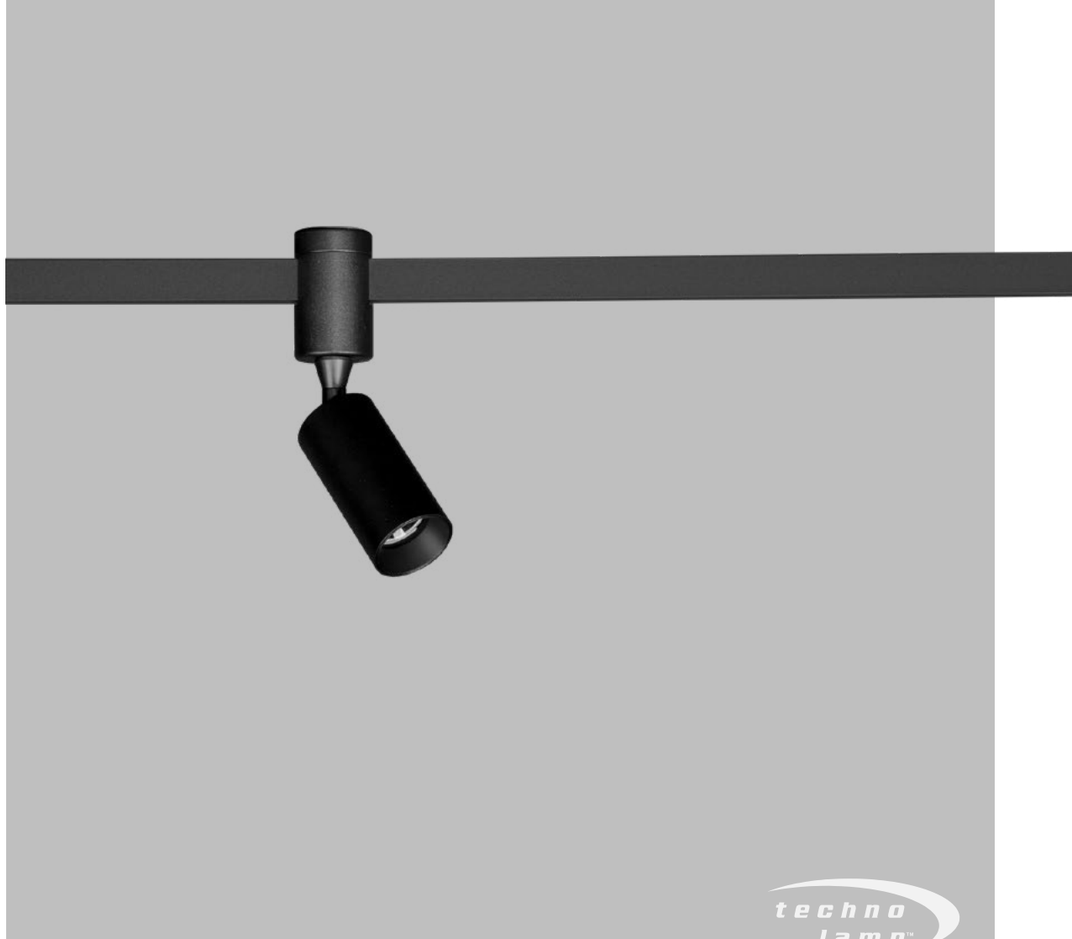

techno lamp

SPOT MINI NOVO LINE

IP 44

Interior

Luminaria tipo Spot, tamaño pequeño, dirigible en cualquier dirección, óptica media de 36 grados, ideal para acentuar objetos o superficies.

CONTÁCTANOS

NACIONAL

BOGOTÁ

Cra 11B # 98 - 48
Local 102
CEL: *+57 311 4826943 (Whatsapp)*

ventasbogota@highlights.com.co

MEDELLÍN

Calle 15 #35-15
Edificio C34 Local 02
TEL: *60-4-6041736*

ventasmedellin@highlights.com.co

CALI

Avenida 7 Norte # 23n - 84
Barrio Santa Mónica
TEL: *60-2 668 04 30 ext: 8000 - 8004 - 8002*

ventascali@highlights.com.co

BARRANQULLA

Carrera 51B # 82 - 283
Sector Alto Prado
CEL: *+57 318 516 7915*

ventasbarranquilla@highlights.com.co

CARTAGENA

Plaza Comercial Las Ramblas Local 111
Entrada Manzanillo, I-90a #10 - La Siriaca -
Cartagena de Indias
CEL: *+57 318 5167915 (whatsapp)*
gjlopez@highlights.com.co

INTERNACIONAL

HIGH LIGHTS INTERNACIONAL

Ciudad de Panamá - Panamá
Obarrio, calle 55 plaza princess moon
and star local 2
TEL: *+507t-263 6864/263 9064*

dsasson@highlights.com.pa

LUMITEC ASTRAL

San José - Costa Rica
Frente a Distrito 4, contiguo al taller
mecánico, Guachipelín, Escazú
TEL: *+506-22576534*
aabdelnour@highlights.co.cr

HIGH LIGHTS ECUADOR

Quito - Ecuador
Centro de Negocios La Esquina, Torre 1,
Ofic: 04. Cumbayá
PBX: *(593-2) 204 2065 / 066 / 085 / 086*
TEL: *+593 0999 444 898*
lcoloma@hle.com.ec

CORPORACIÓN H LIGHTS

Caracas - Venezuela
Avenida Sucre de los Dos Caminos,
Quinta las Elenas número 11.
TEL: *+58 412-7312783*
gladysvillamizar@hotmail.com
colmenareseduardoa@gmail.com

PROJECT LIGHTS SOLUTIONS

Paramaribo - Suriname
Hk. Watermolenstraat & Keizerstraat 16
TEL: *+597 424 324*

kevin@projectlightingsolutions.com

/highlightscol @highlights.col High Lights

WWW.HIGHLIGHTS.COM.CO