High Lights

SISTEMA RIEL L-XXI

/highlightscol @highlights.col

WWW.HIGHLIGHTS.COM.CO

SISTEMA RIEL L-XXI

Sistema decorativo de rieles conductores para sobreponer en cieloraso o pared, con los cuales se puede realizar distintas formas geométricas.
Riel fabricado aluminio extruido con acabado en pintura electrostática.

CPNT

SISTEMA RIEL

ORION

SATURNO

SATURNO
TUBO SPOT

DESCRIPCIÓN CÓDIGOS

SATURNO I MR-11

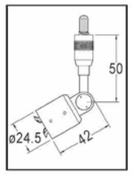

Bombillo halógeno 1 x 35W Máx. MR-11 (No incluído).
Requiere Conector Universal Riel HL L XXI.
Los acabados en cobre y oro sobre pedido.
Medidas en milímetros.

Cobre - CU	3494888001
Plata - AG	3494888002
Oro - AU	3494888003
Alumate - AL	3494888014

SATURNO II MR-11

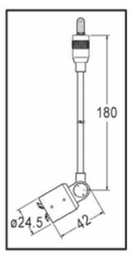

Bombillo halógeno 1 x 35W Máx. MR-11 (No incluído).
Requiere Conector Universal Riel HL L XXI.
Los acabados en cobre y oro sobre pedido.
Medidas en milímetros.

Cobre - CU	3492888001
Plata - AG	3492888002
Oro - AU	3492888003
Alumate - AL	3492888014

SATURNO I MR-16

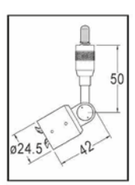

Bombillo halógeno 1 x 35W Máx. MR-16 (No incluído).
Requiere Conector Universal Riel HL L XXI.
Los acabados en cobre y oro sobre pedido.
Medidas en milímetros.

Cobre - CU	3471888001
Plata - AG	3471888002
Oro - AU	3471888003
Alumate - AL	3471888014

DESCRIPCIÓN CÓDIGOS

SATURNO II MR-16

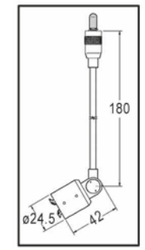

Bombillo halógeno 1 x 35W Máx. MR-16 (No incluído).
Requiere Conector Universal Riel HL L XXI.
Los acabados en cobre y oro sobre pedido.
Medidas en milímetros.

Cobre - CU	3472888001
Plata - AG	3472888002
Oro - AU	3472888003
Alumate - AL	3472888014

SATURNO III MR-16

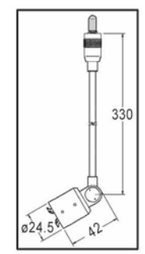

Bombillo halógeno 1 x 35W Máx. MR-16 (No incluído).
Requiere Conector Universal Riel HL L XXI.
Los acabados en cobre y oro sobre pedido.
Medidas en milímetros.

Cobre - CU	3473888001
Plata - AG	3473888002
Oro - AU	3473888003
Alumate - AL	3473888014

SATURNO IV MR-16

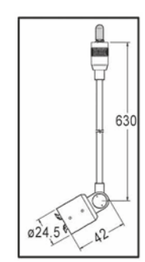

Bombillo halógeno 1 x 35W Máx. MR-16 (No incluído).
Requiere Conector Universal Riel HL L XXI.
Los acabados en cobre y oro sobre pedido.
Medidas en milímetros.

Cobre - CU	3474888001
Plata - AG	3474888002
Oro - AU	3474888003
Alumate - AL	3474888014

DESCRIPCIÓN

SPOT ORION

Flujo de Salida hasta: 414 lm
Ángulo de Apertura: 10º,20º,25º,32º y 70º
IRC: 85
Temperatura de Color: 3000K - 4000K
Eficacia Lumínica hasta: 70 lm/W
2 MacAdam Steps (Iniciales)
4 MacAdam Steps (Final vida útil)

SATURNO TUBO SPOT

Flujo de Salida hasta: 450lm
Ángulo de Apertura: 24º o 36º
IRC≥85
Temperatura de Color: 3000K - 4000K
Eficacia Lumínica hasta: 71lm/W
5 MacAdam Steps

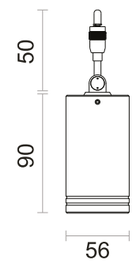

RIEL HIGH LINE

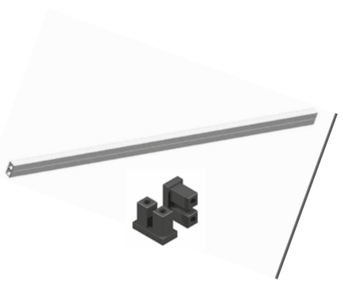

1 metro de largo, 840 vatios, 70 amperios
Incluye tapones para los extremos.
Los acabados en cobre y oro sobre pedido.
Medidas en milímetros.

Cobre - CU	1380818001
Plata - AG	1380818002
Oro- AU	1380818003
Alumate - AL	1380818014

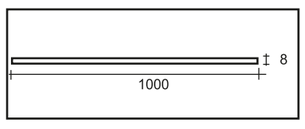

DESCRIPCIÓN CÓDIGOS

RIEL HIGH LINE CURVO C2 (180º curva - 1 metro)

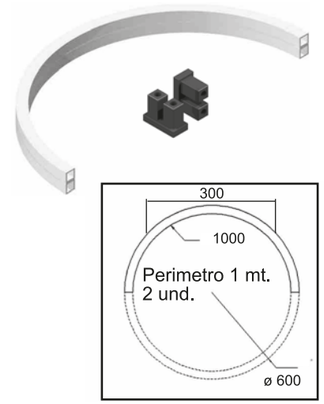

Tramo de Riel High Line de 1 metro curvo, semicircular con un radio de 30 cm.; la unión de dos rieles curvos C2 forma un círculo completo de 60 cm. de diámetro. Incluye tapones para los extremos.
Los acabados en cobre y oro sobre pedido.
Medidas en milímetros.

Cobre - CU	1381818001
Plata - AG	1381818002
Oro- AU	1381818003
Alumate - AL	1381818014

RIEL HIGH LINE CURVO C4 (90º curva - 1 metro)

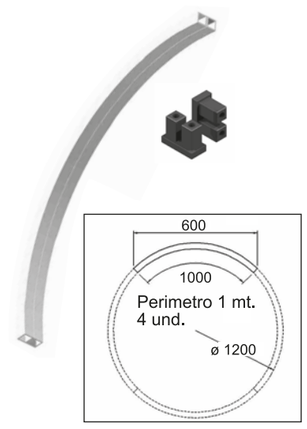

Tramo de Riel High Line curvo semicircular con radio de 60 cm; la unión de cuatro rieles curvos C4 forma un círculo completo de 120 cm. de diámetro. Incluye tapones para los extremos.
Los acabados en cobre y oro sobre pedido.
Medidas en milímetros.

Cobre - CU	1383818001
Plata - AG	1383818002
Oro - AU	1383818003
Alumate - AL	1383818014

RIEL HIGH LINE CURVO C6 (60º curva 1 metro)

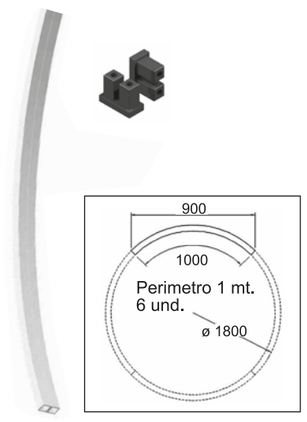

Riel High Line curvo semicircular con radio de 90 cm.; la unión de 6 rieles curvos C6 forma un círculo completo de 180 cm. de diámetro.
Incluye tapones para los extremos.
Los acabados en cobre y oro sobre pedido.
Medidas en milímetros.

Cobre - CU	1398818001
Plata - AG	1398818002
Oro- AU	1398818003
Alumate - AL	1398818014

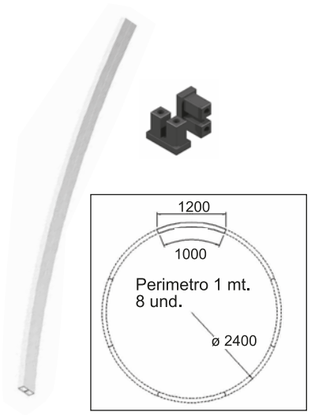

RIEL HIGH LINE CURVO C8
(45º curva - 1 metro)

Tramo de Riel High Line de 1 metro curvo semicircular con un radio de 120 cm., la unión de dos rieles curvos C8 forma un círculo completo de 240 cm. de diámetro. Incluye tapones para los extremos.
Los acabados en cobre y oro sobre pedido.
Medidas en milímetros.

Cobre - CU	1399818001
Plata - AG	1399818002
Oro- AU	1399818003
Alumate - AL	1399818014

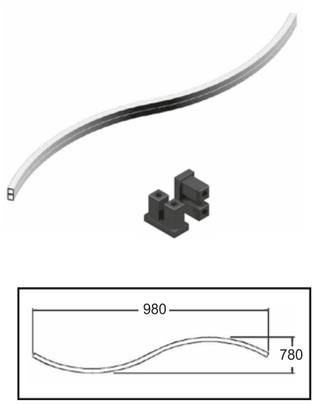

RIEL HIGH LINE CURVO S
(curva - 1 metro)

1 metro de largo. Incluye tapones para los extremos.
Los acabados en cobre y oro sobre pedido.
Medidas en milímetros.

Cobre - CU	1379818001
Plata - AG	1379818002
Oro - AU	1379818003
Alumate - AL	1379818014

KIT L XXI ALIMENTACIÓN RIEL HL

Los acabados en cobre y oro sobre pedido.
Medidas en milímetros.

Cobre - CU	1391818001
Plata - AG	1391818002
Oro - AU	1391818003
Alumate - AL	1391818014

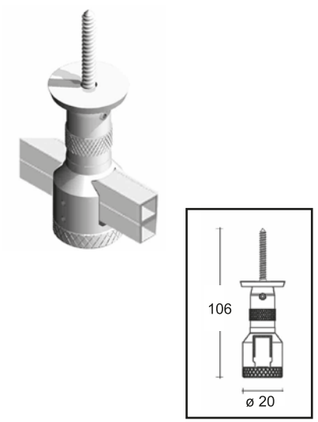

SOPORTE TECHO RIEL HL L XXI

Los acabados en cobre y oro sobre pedido.
Medidas en milímetros.

Cobre - CU	1390818001
Plata - AG	1390818002
Oro - AU	1390818003
Alumate - AL	1390818014

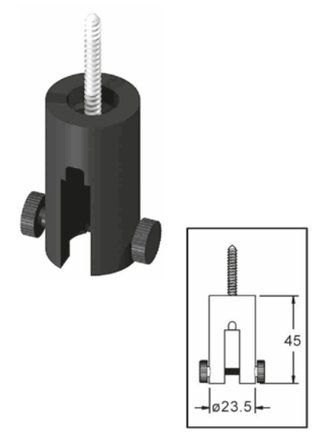

SOPORTE TECHO RIEL HL

Pieza de fijación para atornillar al techo o para descolgar con cable de 40 mm.
Se recomienda utilizar dos unidades por cada metro de Riel High Líne.
Medidas en milímetros.

Negro - NG	1385818053

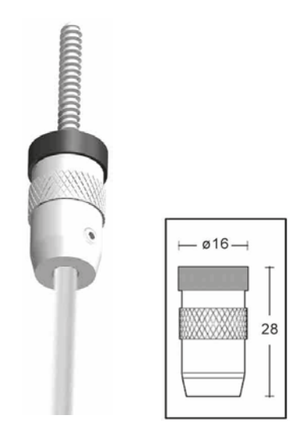

BASE SOPORTE RIEL HL L XXI

Los acabados en cobre y oro sobre pedido.
Medidas en milímetros.

Cobre - CU	1387818001
Plata - AG	1387818002
Oro - AU	1387818003
Alumate - AL	1387818014

DESCRIPCIÓN	CÓDIGOS

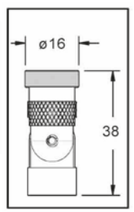

BASE ESC SOPORTE RIEL HL LXXI

Los acabados en cobre y oro sobre pedido.
Medidas en milímetros.

Cobre - CU	1388818001
Plata - AG	1388818002
Oro - AU	1388818003
Alumate - AL	1388818014

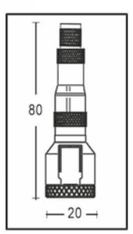

SOPORTE AUTONIVELANTE RIEL HL L XXI

Los acabados en cobre y oro sobre pedido.
Medidas en milímetros.

Cobre - CU	1389818001
Plata - AG	1389818002
Oro - AU	1389818003
Alumate - AL	1389818014

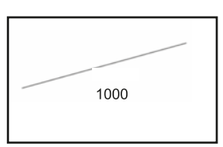

STEEM 1 METRO

Los acabados en cobre y oro sobre pedido.
Medidas en milímetros.

Cobre - CU	1397818001
Plata - AG	1397818002
Oro - AU	1397818003
Alumate - AL	1397818014

Sistema Riel

DESCRIPCIÓN	CÓDIGOS

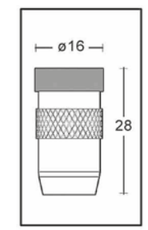

RACOR SUSPENSION RIEL HL

Pieza utilizada junto con un soporte techo para descolgar un sistema de Riel High Line.
Medidas en milímetros.

Negro - NG	1375818006

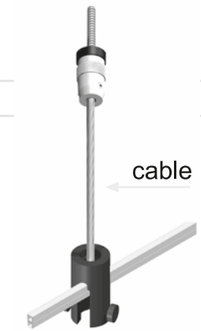

Ejemplo

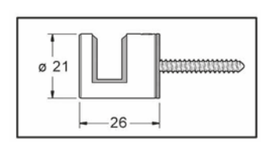

SOPORTE PARED HL L XXI

Los acabados en cobre y oro sobre pedido.
Medidas en milímetros.

Cobre - CU	1386818001
Plata - AG	1386818002
Oro - AU	1386818003
Alumate - AL	1386818014

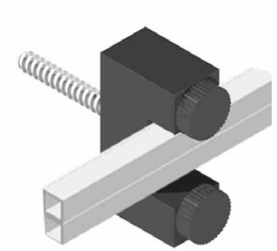

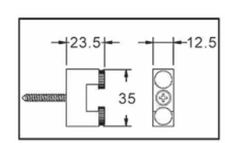

SOPORTE PARED RIEL HL

Pieza utilizada para fijar los sistemas de Riel High Line a la pared.
Medidas en milímetros.

Negro - NG	1390818053

CONECTOR UNIVERSAL RIEL HL L XXI

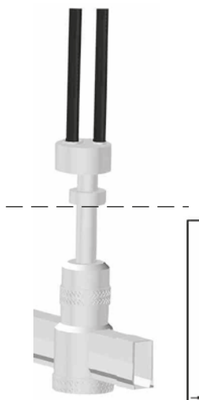

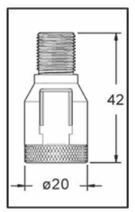

1 x 300VA máx.
Los acabados en cobre y oro sobre pedido.
Medidas en milímetros.

Cobre - CU	1318818001
Plata - AG	1318818002
Oro - AU	1318818003
Alumate - AL	1318818014

CONECTOR L XXI RIEL HL - 1 MT

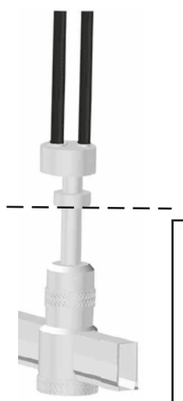

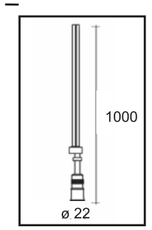

1 x 300VA máx.
Los acabados en cobre y oro sobre pedido.
Medidas en milímetros.

Cobre - CU	1317818001
Plata - AG	1317818002
Oro - AU	1317818003
Alumate - AL	1317818014

CONECTOR PUNTA RIEL L XXI AG

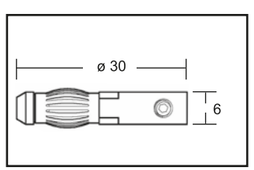

Medidas en milímetros.

Plata - AG	1326818002

CONECTOR CENTRAL RIEL HL

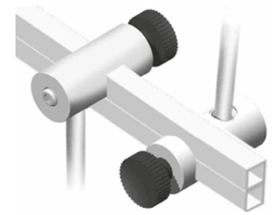

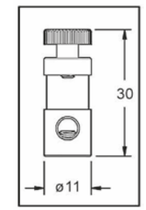

Pieza utilizada para alimentar eléctricamente los sistemas de Riel High Line, en cualquier punto, se incluyen terminales para cable 60 mm.
Los acabados en cobre y oro sobre pedido.
Medidas en milímetros.

Cobre - CU	1320818001
Plata - AG	1320818002
Oro - AU	1320818003
Alumate - AL	1320818014

UNION RECTA RIEL HL AG

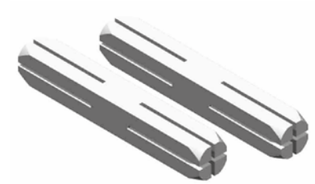

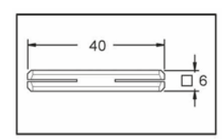

Permite la unión entre rieles en forma longitudinal. 2 piezas.
Medidas en milímetros.

Plata - AG	1410818002

UNION RECTA RIEL HL L XXI AG

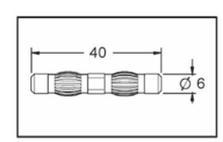

Permite la unión entre rieles en forma longitudinal.
2 piezas.
Medidas en milímetros.

Plata - AG	1412818002

UNION L RIEL HL

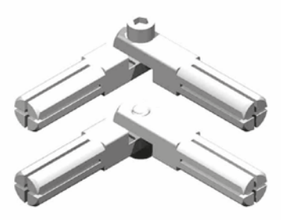

Se utiliza para unir dos rieles en ángulos, pueden ir de 75° hasta 180°
2 piezas
Los acabados en cobre y oro sobre pedido.
Medidas en milímetros.

Cobre - CU	1405818001
Plata - AG	1405818002
Oro - AU	1405818003
Alumate - AL	1405818014

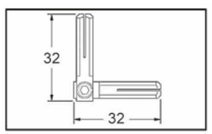

UNION L RIEL HL L XXI

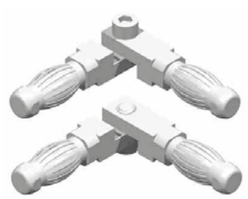

Se utiliza para unir dos rieles en ángulos, pueden ir de 75° hasta 180°.
2 piezas.
Los acabados en cobre y oro sobre pedido.
Medidas en milímetros.

Cobre - CU	1407818001
Plata - AG	1407818002
Oro - AU	1407818003
Alumate - AL	1407818014

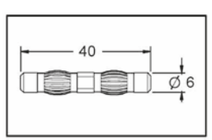

UNION T RIEL HL

Permite diseñar sistemas de Riel High Line con uniones en forma de T. 2 piezas.
Los acabados en cobre y oro sobre pedido.
Medidas en milímetros.

Cobre - CU	1415818001
Plata - AG	1415818002
Oro - AU	1415818003
Alumate - AL	1415818014

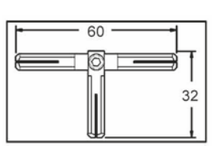

Sistema Riel

DESCRIPCIÓN CÓDIGOS

UNION T RIEL HL L XXI

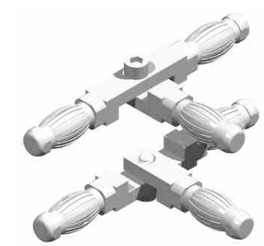

Permite diseñar sistemas de Riel High Line con uniones en forma de T. 2 piezas.
Los acabados en cobre y oro sobre pedido.
Medidas en milímetros.

Cobre - CU	1417818001
Plata - AG	1417818002
Oro - AU	1417818003
Alumate - AL	1417818014

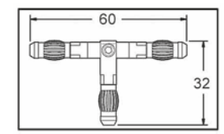

UNION X RIEL HL

Permite unir por sus cuatro puntas un sistema de Riel High Line.
2 piezas.
Los acabados en cobre y oro sobre pedido.
Medidas en milímetros.

Cobre - CU	1420818001
Plata - AG	1420818002
Oro - AU	1420818003
Alumate - AL	1420818014

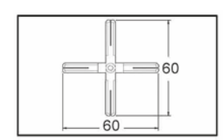

UNION X RIEL HL L XXI

Permite unir por sus cuatro puntas un sistema de Riel High Line.
2 piezas.
Los acabados en cobre y oro sobre pedido.
Medidas en milímetros.

Cobre - CU	1418818001
Plata - AG	1418818002
Oro - AU	1418818003
Alumate - AL	1418818014

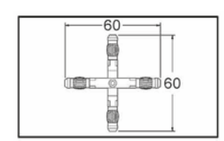

CONTÁCTANOS

NACIONAL

BOGOTÁ

Av. Carrera 20
(Autopista Norte) N. 87-29.
PBX: *57-1 6466000*

ventasbogota@highlights.com.co

MEDELLÍN

Calle 15 35-15
Edificio C34 local 02
PBX: *57-4-6041736*

ventasmedellin@highlights.com.co

CALI

Avenida 7 Norte No.
23n-84 Barrio Santa Monica.
Teléfono: *57-2 6680430*

ventascali@highlights.com.co

BARRANQUILLA

Carrera 51B No 82-283
Sector de Alto Prado.
Teléfono: *57-5 3562411*

ventasbarranquilla@highlights.com.co

INTERNACIONAL

CIUDAD DE PANAMÁ - PANAMÁ

San Francisco, Calle 66,
Casa # 71 - Calle Belén.
Telefonos: *507 263 5384, 263 6864*

dsasson@highlights.com.pa

SAN JOSÉ - COSTA RICA

Avenida 6 calle 34, de la Municipalidad
de San Jose, 100 mas al norte,
San jose, Costa Rica.
Telefonos: *506 22576534, 506 22564772*

aabdelnour@highlights.co.cr

QUITO - ECUADOR

Centro de Negocios La Esquina,
Torre 1, Ofic: 4-6. Cumbayá.
PBX: *(593-2) 2042 065, 066, 085, 086*

lcoloma@hle.com.ec

CARACAS - VENEZUELA

Calle LondreVs Ed. Plaza “C”, local 1,
Planta Baja, Las Mercedes, Caracas.
Teléfonos: *58-212 993 3279, 992 6445, 991 1434, 993 3260*

highlights@cant.net

/highlightscol @highlights.col

WWW.HIGHLIGHTS.COM.CO